Серия 5.905-16.03 вып. 1

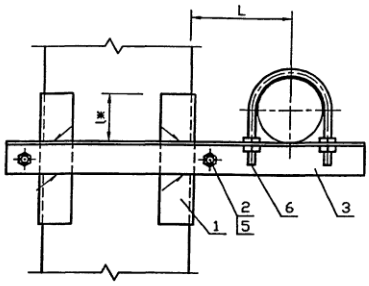

Обозначение	Условный проход Dy, мм	Размер колонны AxB, мм	L, мм	lж, мм	Масса ед., кг
УКГ 5.00	300	400x400	350+5	87,5 ± 1	65,30
-01		400x600			66,30
-02		600x400			73,00
-03	400	400x400	450+5		73,86
-04		400x600			74,85
-05		600x400			81,00
-06	500	400x400	550+5	70 ± 1	116,00
-07		400x600			117,00
-08		600x400			127,80

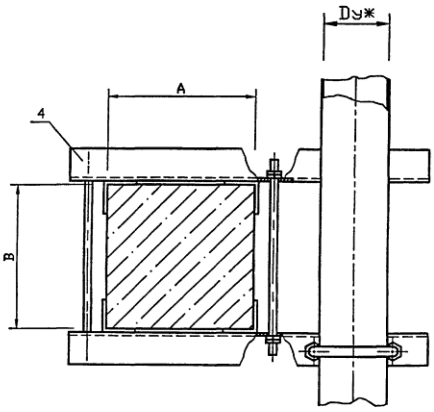

1. Для крепления газопроводов к кронштейну возможно применение хомутов из круга 8-В ГОСТ 2590-88 согласно чертежу УКГ 11.03 с уменьшением диаметров отверстий под хомуты до 10 мм.
2. Сварные швы по ГОСТ 5264-80ж-Т1-Δ5.
3. *Размеры для справок

Изм.	Лист	N докум.	Подпись	Дата	УКГ 5.00 СБ		
Разраб.		Василенко		07.05	Крепление горизонтального газопровода Dy 300...500 мм к железобетонной колонне. Сборочный чертеж	Лит.	Масса: См. табл. / Масштаб: —
Разраб.		Тарасенко		07.05		Лист	Листов 1
Пров.		Крючков		07.05		СПКБ "Газпроект"	
Н. контр.		Панасенко		07.05			
Утв.		Корж		07.05			

Копировал

Формат А3

Инв. N подл.	Подпись и дата	Взам инв. N	Инв. N дубл.	Подпись и дата

Серия 5.905-18.05 вып. 1

Формат	Зона	Поз.	Обозначение	Наименование	Количество на исполнение УКГ 5.00 –										Примечание
					–	01	02	03	04	05	06	07	08		
				Документация											
А3			УКГ 5.00 СБ	Сборочный чертеж											
А3				Общие указания											
				Детали											
БЧ		1	УКГ 5.01	Уголок 125х125х10-Б ГОСТ 8509-93 / С245 ГОСТ 27772-88*											
				L=300-5	4	4	4	4	4	4	4	4	4		
А4		2	УКГ 4.01 -08	Стяжка	2		2								
			-09	Стяжка		2									
			-10	Стяжка				2		2					
			-11	Стяжка					2						
			-12	Стяжка							2		2		
			-13	Стяжка								2			
А3		3	УКГ 4.02 -14	Уголок	1	1									
			-15	Уголок			1								

Изм.	Лист	N докум.	Подпись	Дата
Разраб.		Василенко		07.05
Разраб.		Тарасенко		07.05
Пров.		Крючков		07.05
Н. контр.		Панасенко		07.05
Утв.		Корж		07.05

УКГ 5.00

Крепление горизонтального газопровода Dy 300 500 мм к железобетонной колонне

Лит.	Лист	Листов
	1	2

СПКБ "Газпроект"

Копировал Формат А4

Инв. N подл.	Подпись и дата	Взам инв. N	Инв. N дубл.	Подпись и дата

Формат	Зона	Поз.	Обозначение	Наименование	Количество на исполнение УКГ5.00 –										Примечание
					–	01	02	03	04	05	06	07	08		
А3		3	УКГ 4.02 -16	Уголок				1	1						
			-17	Уголок						1					
			-18	Уголок							1	1			
			-19	Уголок									1		
А3		4	УКГ 4.03 -21	Уголок	1	1									
			-22	Уголок			1								
			-28	Уголок				1	1						
			-29	Уголок						1					
			-33	Уголок							1	1			
			-34	Уголок									1		
				Стандартные изделия											
		5		Гайка М20.5 ГОСТ 5915-70*	12	12	12								
				Гайка М24.5 ГОСТ 5915-70*				12	12	12	12	12	12		
				Шайба 20.02 ГОСТ 11371-78*	8	8	8								
				Шайба 24.02 ГОСТ 11371-78*				8	8	8	8	8	8		
		6		Хомут 330- Ст3сп ГОСТ 24137-80	1	1	1								
				Хомут 430- Ст3сп ГОСТ 24137-80				1	1	1					
				Хомут 540- Ст3сп ГОСТ 24137-80							1	1	1		

Изм.	Лист	N докум.	Подпись	Дата

УКГ 5.00

Лист 2

Копировал Формат А4

23