Инв. № подл.	Подп. и дата	Взам. инв. №	Инв. № дубл.	Подп. и дата

Серия 5.900-7 выпуск 4

Формат	Зона	Поз.	Обозначение	Наименование	Кол. на исполн. А14Б 573.000 —			Примечание
					—	01	02	
				Документация				
А3			А14Б 573.000 СБ	Сборочный чертеж	X	X	X	
				Сборочные единицы				
А4		1	А14Б 573.010	Кронштейн	1			
			— 01	Кронштейн		1		
			— 02	Кронштейн			1	
				Детали				
А4		2	А14Б 566.001	Хомут	2			
			— 01	Хомут		2		
			— 02	Хомут			2	

Изм.	Лит.	№ докум.	Подп.	Дата
Разраб.		Белявская		
Пров.		Крупник		
Рук. груп.		Крупник		
Н. контр.		Лейтес		
Утв.				

А14Б 573.000

Опора подвижная двухрядная

Лит.	Лист	Листов
И	1	2

САНТЕХНИИПРОЕКТ

Копировал: Формат А4

Инв. № подл.	Подп. и дата	Взам. инв. №	Инв. № дубл.	Подп. и дата

Формат	Зона	Поз.	Обозначение	Наименование	Кол. на исполн. А14Б 573.000 —			Примечание
					—	01	02	
А4		3	А14Б 566.002	Подушка	2			
			— 01	Подушка		2		
			— 02	Подушка			2	
				Стандартные изделия				
				Гайки ГОСТ 5915-70				
		4		М10-6Н.5	8			
				М12-6Н.5		8	8	

25206-05 33

Изм.	Лист	№ докум.	Подп.	Дата

А14Б 573.000

Лист 2

Копировал: Формат А4

А14Б 573 000 СБ

Серия 5.900-7 выпуск 4

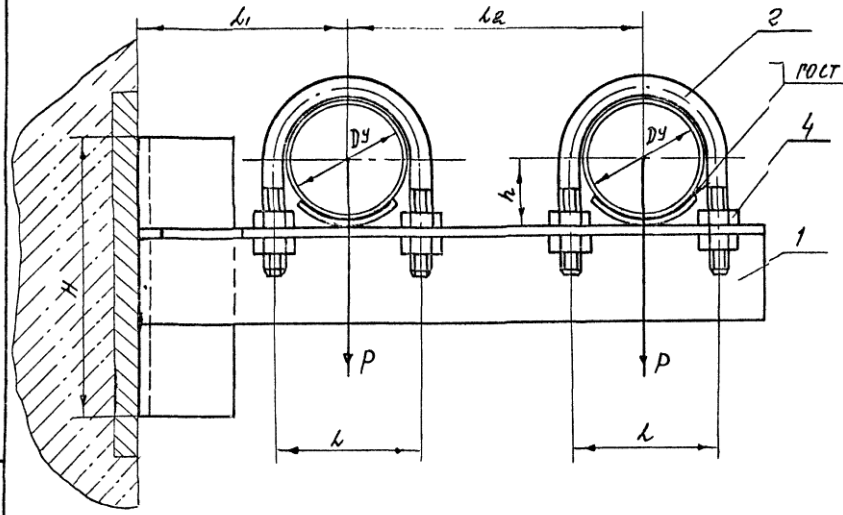

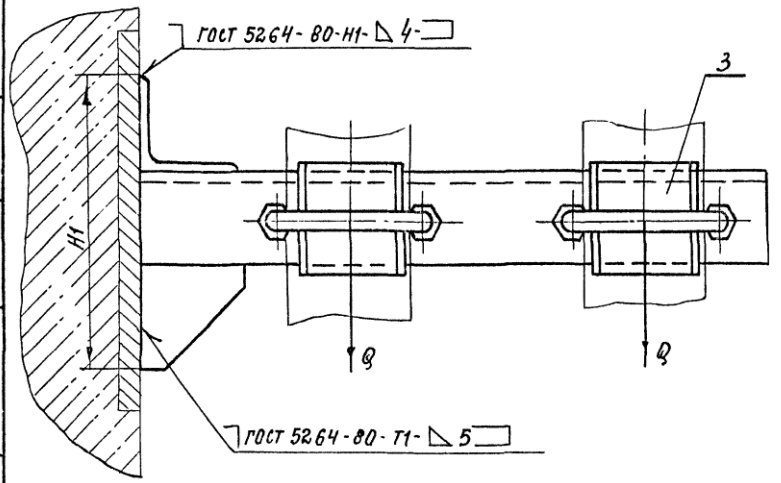

Обозначение	Условный проход D_y, мм	Допускаемые нагрузки, кгс		Размеры, мм						Масса, кг
		вертикальн.	горизонтальн.							
		P	Q	H	H1	h	l	l1	l2	
А14Б 573 000	50	40	12	135	140	32	70	100	140	1,9
-01	65	56	17	150	150	41	90	120	160	2,9
-02	80	72	22	189	201	48	106	130	175	3,9

Размеры для справок

Изм	Лист	№ докум.	Подп.	Дата
Разраб.		Белавская		
Пров.		Крупник		
Нач. гр.		Крупник		
ГИ спец.				
Н. контр.		Лентес		
Утв.		Спивак		

А14Б 573.000 СБ

Опора подвижная двухрядная

Лит	Масса	Масштаб
Н	См табл.	-
Лист	Листов 1	

САНТЕХНИИПРОЕКТ

Подп. и дата | Инв. № дубл. | Взам. инв. № | Подп. и дата | Инв. № подл.

Копировал 2:5206-05 34 Формат А3