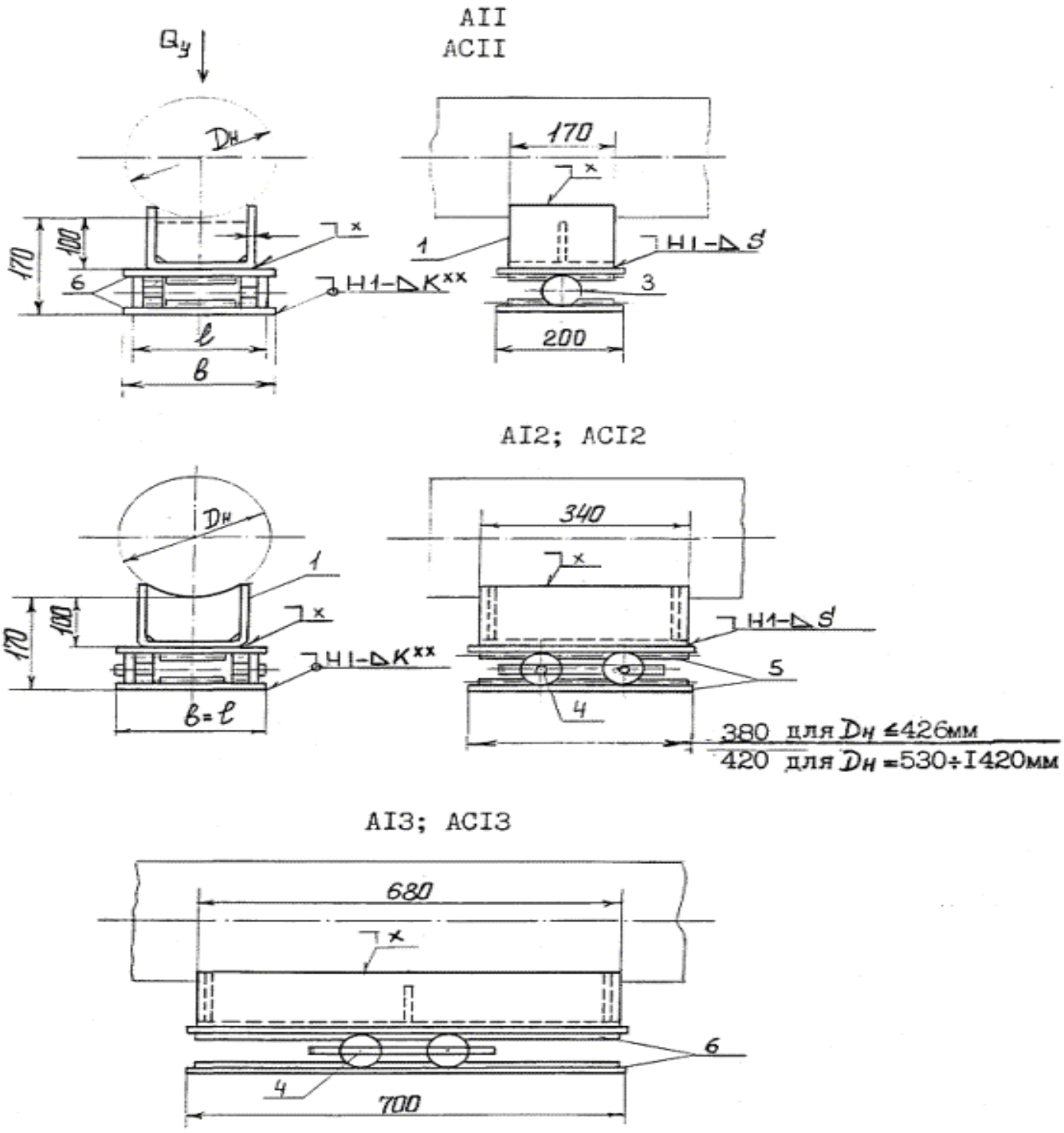

Черт. 13, лист 1

БI?· БСI2

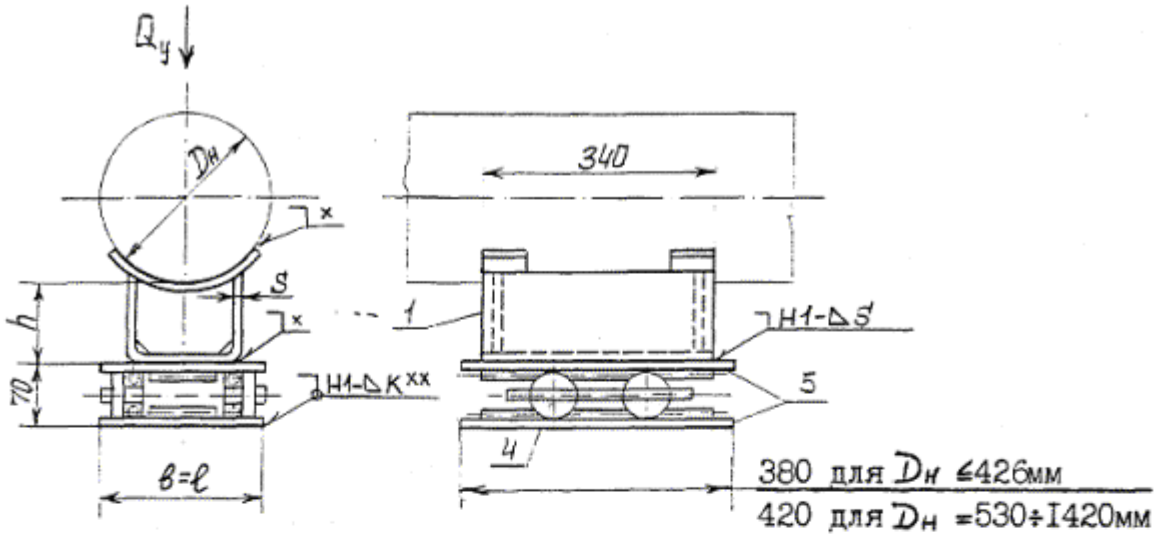

БI3; БСI3

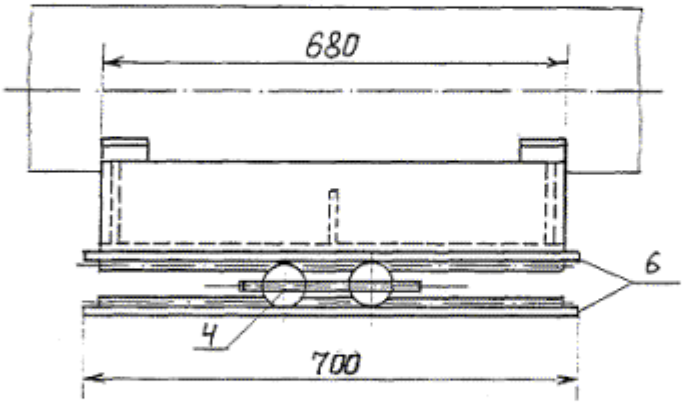

XII; XCII

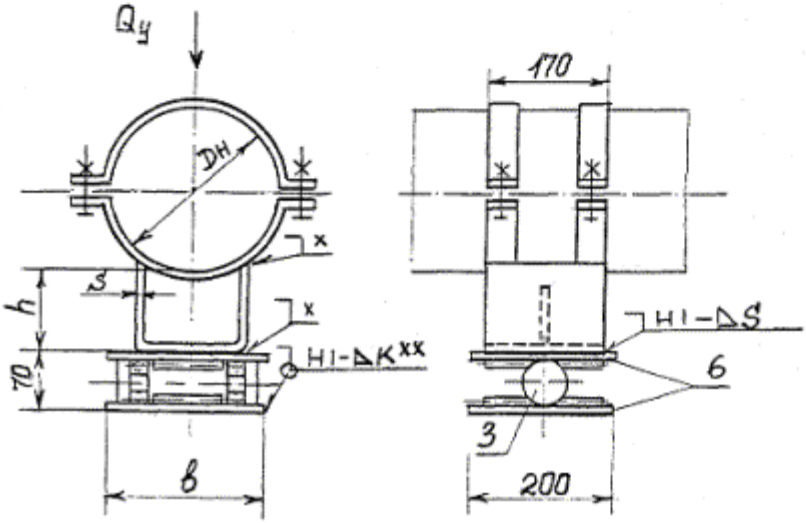

Черт. 13, лист 2

XI2; XCI2

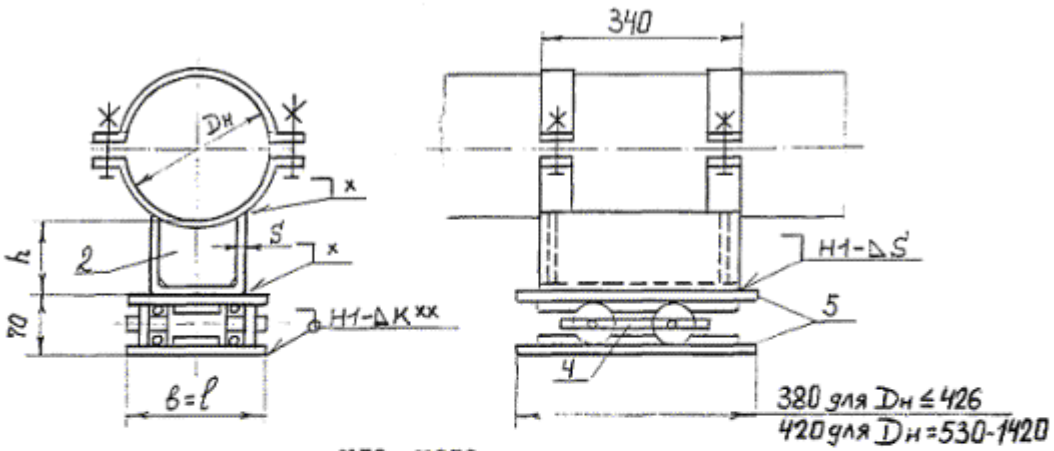

XI3; XCI3

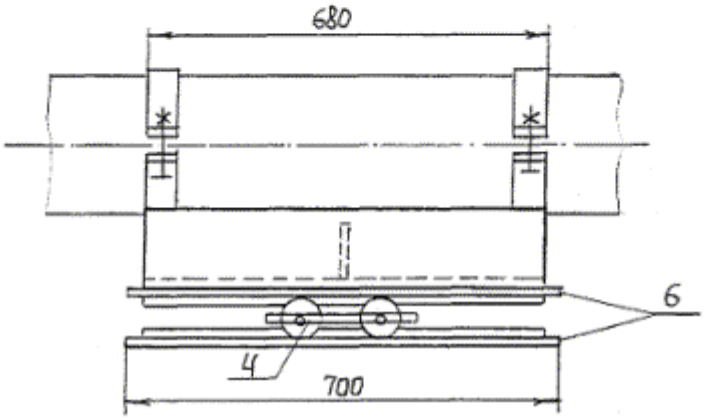

Сварные монтажные швы по ГОСТ 5264-80.

* См. черт. 3, 5, табл. 4.
** Величина К - по наименьшей толщине свариваемых деталей, варить сплошным швом.

1; 2 - Опоры соответственно типов КП тех же исполнений (черт. 3, 4, табл. 4) и КХ тех же цифровых исполнений (черт. 5, табл. 5); 3 - каток из блока типа БлОК по ГОСТ 14097-77; 4 - катки с угольником из блока типа БлДК по ГОСТ 14097-77; 5 - опорная плита из блока типа БлДК по ГОСТ 14097-77; 6 - опорная плита (черт. 14, табл. 14).

Черт. 13, лист 3

Таблица 13

Размеры, мм

Наружный диаметр трубопровода Дн	Исполнение	B	в	Длина катка	Масса, кг, не более	Наружный диаметр трубопровода Дн	Исполнение	B	в	Длина катка	Масса, кг, не более
219	А11	200	320	300	17,5	325	А11	200	320	300	18,1
	Х11				27,1		Х11				31,1
	А12			320	39,9		А12			320	40,7
	А13				62,5		А13				64,3
	Б12				40,8		Б12				41,7
	Б13				63,4		Б13				65,3
	Х12				49,5		Х12				53,7
	Х13				72,1		Х13				77,3
273	А11			300	17,4	377	А11			300	18,1
	Х11				28,8		Х11				32,9

Наружный диаметр трубопровода Дн	Исполнение	В	в	Длина катка	Масса, кг, не более	Наружный диаметр трубопровода Дн	Исполнение	В	в	Длина катка	Масса, кг, не более
	А12			320	40,9		А12			320	40,5
	А13				64,8		А13				64,0
	Б12				41,9		Б12				41,5
	Б13				65,8		Б13				65,0
	Х12				52,3		Х12				55,3
	Х13				76,2		Х13				78,3
426	А11	200	320	300	19,5	6630	А11	300	420	400	26,8
	Х11				35,9		Х11				59,6
	А12			320	43,6		А12			420	59,8
	А13				69,3		А13				91,2
	Б12				45,0		Б12				61,5
	Б13				71,2		Б13				93,9
	Х12				60,0		Х12				92,6
	Х13				86,2		Х13				124,0
530	А11	300	420	400	27,0	820	А12				63,5
	Х11				55,2		А13				97,9
	А12			420	60,2		Б12				67,0
	А13				91,9		Б13				101,4
	Б12				61,5	1020	А12	500	620	620	95,0
	Б13				94,6		А13				146,4
	Х12				88,4		Б12				104,0
	Х13				120,1		Б13				156,3
1220	А12	500	620	620	94,5	1420	А12	500	620	620	100,0
	А13				145,2		А13				155,0
	Б12				104,1		Б12				112,0
	Б13				154,8		Б13				167,0

Допускаемая вертикальная нагрузка Q_y 1,5 кН на 1 см, контакта каждого катка с опорной плитой.

Пример условного обозначения опоры типа КН исполнения Б13 из стали ВСт3пс для трубопровода Дн = 219 мм:

ОПОРА 219-КН-Б13-ВСт3пс-ОСТ 36-....