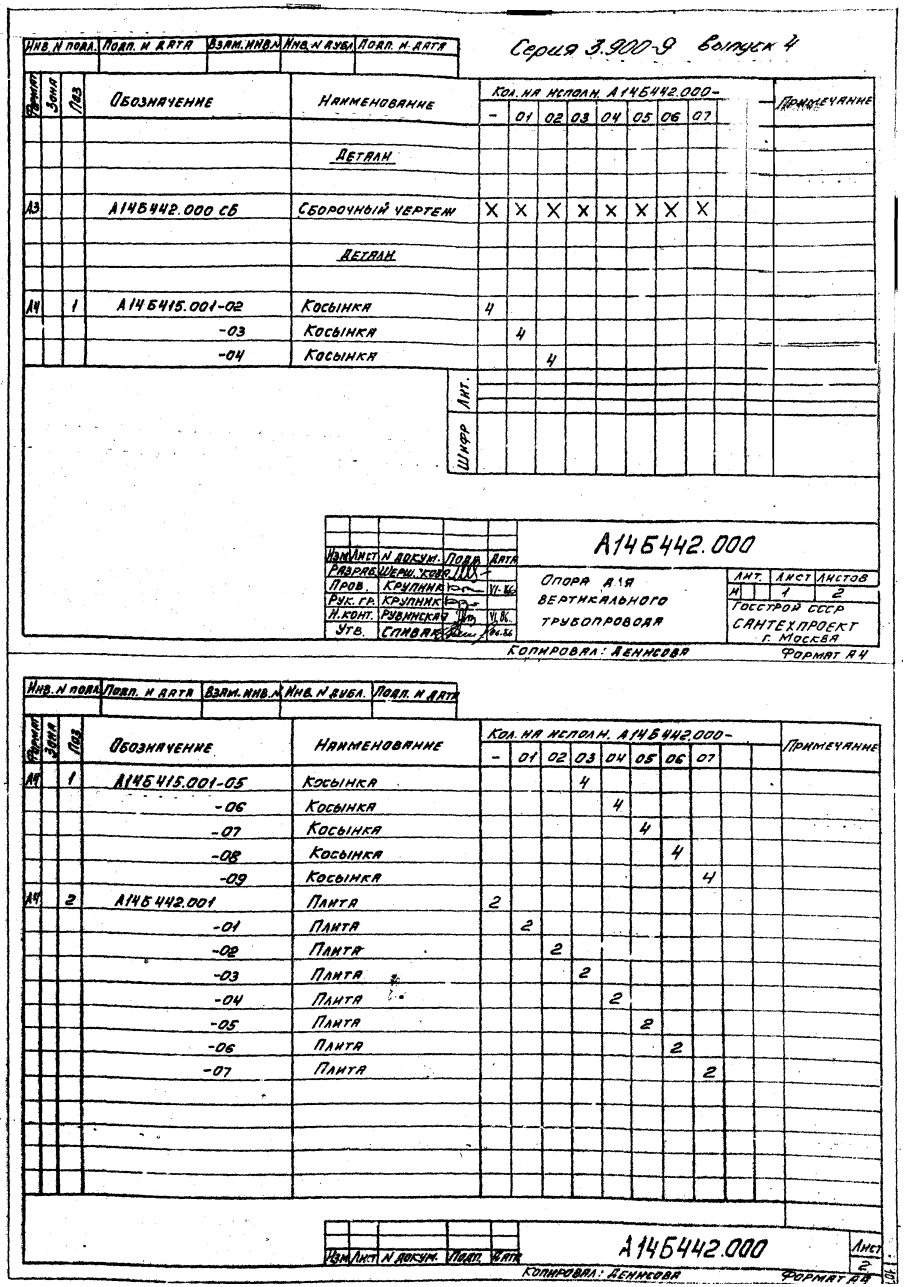

Инв. N подл.	Подп. и дата	Взам. инв. N	Инв. N дубл.	Подп. и дата

Серия 3.900-9 выпуск 4

Формат	Зона	Поз	Обозначение	Наименование	Кол. на исполн. А14Б442.000-									Примечание
					-	01	02	03	04	05	06	07		
				Детали										
А3			А14Б442.000 СБ	Сборочный чертеж	X	X	X	X	X	X	X	X		
				Детали										
А4		1	А14Б415.001-02	Косынка	4									
			-03	Косынка		4								
			-04	Косынка			4							

Лит.

Шифр

Изм.	Лист	N докум.	Подп.	Дата
Разраб.	Шерш.			
Пров.	Крупник			VI-86
Рук. гр.	Крупник			
Н. конт.	Рувинская			VI.86
Утв.	Спивак			06.86

А14Б442.000

Опора для вертикального трубопровода

Лит.	Лист	Листов
М	1	2

Госстрой СССР
САНТЕХПРОЕКТ
г. Москва

Копировал: Денисова Формат А4

Инв. N подл.	Подп. и дата	Взам. инв. N	Инв. N дубл.	Подп. и дата

Формат	Зона	Поз	Обозначение	Наименование	Кол. на исполн. А14Б442.000-									Примечание
					-	01	02	03	04	05	06	07		
А4		1	А14Б415.001-05	Косынка				4						
			-06	Косынка					4					
			-07	Косынка						4				
			-08	Косынка							4			
			-09	Косынка								4		
А4		2	А14Б442.001	Плита	2									
			-01	Плита		2								
			-02	Плита			2							
			-03	Плита				2						
			-04	Плита					2					
			-05	Плита						2				
			-06	Плита							2			
			-07	Плита								2		

Изм.	Лист	N докум.	Подп.	Дата

А14Б442.000

Лист 2

Копировал: Денисова Формат А4

Серия 3.900-9 Выпуск 4

А146442.000 СБ

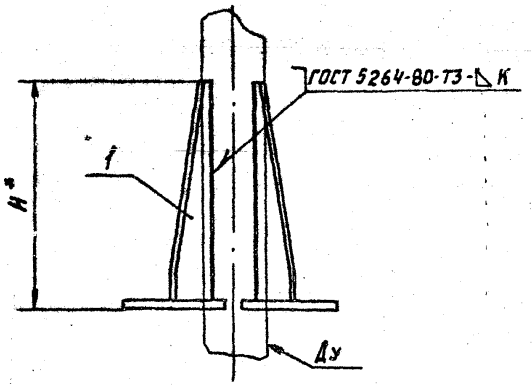

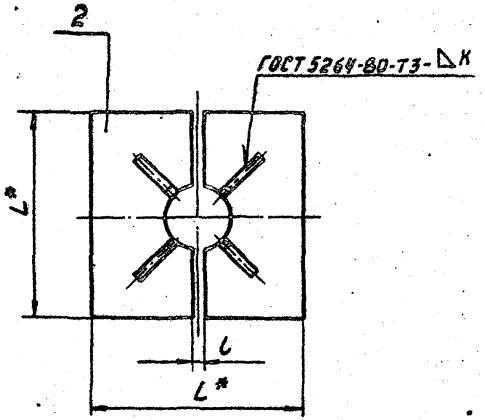

Обозначение	Условный проход Ду, мм	Размеры, мм				Масса, кг
		H*	L*	l	K	
А146442.000	50	108	100	5±1	3	0,43
-01	65	138	130			0,80
-02	80	168	160			1,16
-03	100	208	200		4	2,00
-04	125	262	250	10±1		2,30
-05	150	312	300			3,80
-06	200	412	400		5	13,46
-07	250	512	500			22,64

*Размеры для справок

Инв.№ подл. | Подп. и дата | Взам. инв.№ | Инв.№ дубл. | Подп. и дата

Изм.	Лист	№ докум.	Подп.	Дата
Разраб.		Шершакова		
Пров.		Крупник		11-84
Рук.гр.		Крупник		
Гл.спец.		Вайнберг		
Н.контр.		Рубинская		VI.84
Утв.		Спивак		VI.84

А146442.000СБ

Опора для вертикального трубопровода

Лит.	Масса	Масштаб
И	См. табл.	—
Лист	Листов	

Госстрой СССР Сантехпроект г. Москва

Копировал: Денисова

Формат А3