Серия 3.900-9 выпуск 4

Инв. N подл.	Подп. и дата	Взам. инв. N	Инв. N дубл.	Подп. и дата

Формат	Зона	Поз.	Обозначение	Наименование	Кол. на исполн. А14С412.000-				Примечание
					–	01	02	03	
				Документация					
А3			А14Б412.000 СБ	Сборочный чертеж	X	X	X	X	
				Детали					
А4		1	А14Б412.001	Хомут	1				
			-01	Хомут		1			
			-02	Хомут			1		

Изм.	Лист	N докум.	Подп.	Дата	А14Б412.000		
Разраб.		Шершакова			Опора подвижная	Лит.	Лист	Листов
Пров.		Крупник				Н	1	2
Рук. гр.		Крупник				Госстрой СССР Сантехпроект г. Москва		
Н. конт.		Рубинская						
Утв.		Спивак						

Копировал: Денисова Формат А4

Инв. N подл.	Подп. и дата	Взам. инв. N	Инв. N дубл.	Подп. и дата

Формат	Зона	Поз.	Обозначение	Наименование	Кол. на исполн. А14Б412.000-				Примечание
					–	01	02	03	
А4		1	А14Б412.001-03	Хомут				1	
А4		2	А14Б412.002	Подушка	1				
			-01	Подушка		1			
			-02	Подушка			1		
			-03	Подушка				1	
А3		3	А14Б412.003	Уголок	1				
			-01	Уголок		1			
			-02	Уголок			1		
			-03	Уголок				1	
				Стандартные изделия					
				Гайки ГОСТ 5915-70					
		4		М10.4	4				
				М12.4		4	4	4	

Изм.	Лист	N докум.	Подп.	Дата	А14Б412.000	Лист 2

Серия 3.900-9 Выпуск 1

А14Б412.000СБ

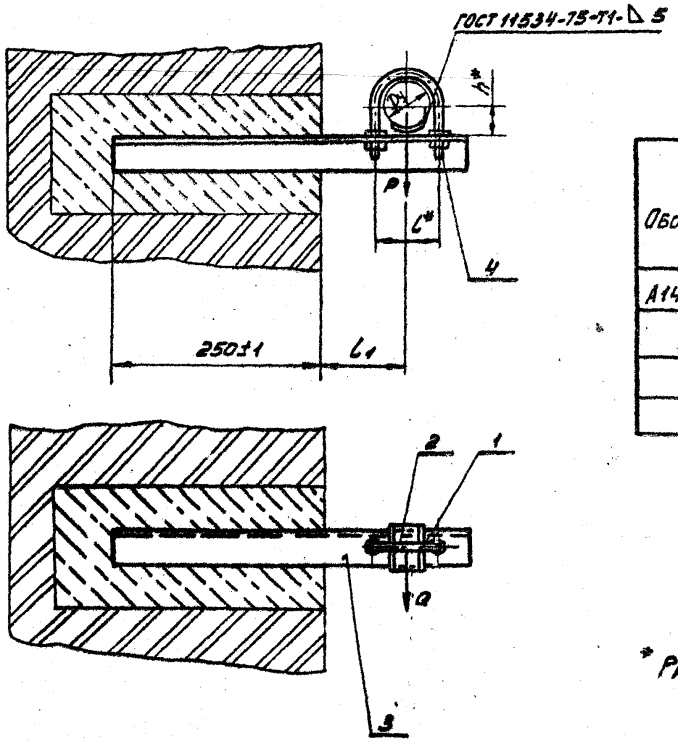

Обозначение	Условный проход. Ду, мм	Допускаемые нагрузки, кгс		Размеры, мм			Масса кг
		вертик. P	горизон. Q	L*	L1	h*	
А14Б412.000	50	40	12	70	100±1	32	1,21
-01	65	56	17	90	120±1	41	1,41
-02	80	72	22	106	130±1	48	1,63
-03	100	120	36	122	140±1	57	2,02

* Размеры для справок.

Изм.	Лист	N докум.	Подп.	Дата	А14Б412.000СБ		
Разраб.		Шершакова			Опора подвижная	Лит.	Масса см. табл.	Масштаб —
Пров.		Крупник		11-86		Лист	Листов 1	
Рук. гр.		Крупник				Госстрой СССР Сантехпроект г. Москва		
Гл. спец.		Вайнберг						
Н. контр.		Рубинская		11.86				
Утв.		Сливак		11-86				

Копировал: Денисова Формат А3

Инв. N подл. | Подп. и дата | Взам. инв. N | Инв. N дубл. | Подп. и дата

Серия 3.900-9 выпуск 4

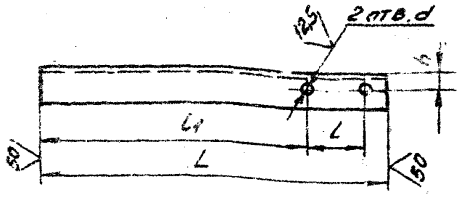

Обозначение	Размеры, мм L	l	L1	h	d	Материал	Масса кг
А14Б412.003	410	70	315	20	12	Уголок 36х36х4-Б ГОСТ 8509-72 / ВСт3-I-ГОСТ 535-79	0,88
-01	440	90	325				0,95
-02	460	106	327	22	14	Уголок 40х40х4-Б-ГОСТ 8509-72 / ВСт3-I-ГОС 535-79	1,11
-03	480	122	329	30		Уголок 50х50х4-Б-ГОСТ 8509-72 / ВСт3-I-ГОСТ 535-79	1,46

Неуказанные предельные отклонения размеров: H14; h14; $\pm \frac{t_2}{2}$

Изм.	Лист	N докум.	Подп.	Дата	А14Б412.003			
Разраб.	Шершакова				Уголок	Лит.	Масса см. табл.	Масштаб —
Пров.	Крупник			11.86		Лист	Листов 1	
Рук. гр.	Крупник					Госстрой СССР САНТЕХПРОЕКТ г. Москва		
Гл. спец.	Вайнберг							
Н. конт.	Рубинская			11.86	см. табл.			
Утв.	Спивак			12.86				

Копировал: Денисова Формат А4

Инв. N подл. | Подп. и дата | Взам. инв. N | Инв. N дубл. | Подп. и дата

А14Б412.002

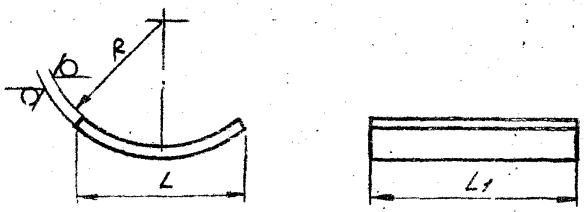

Обозначение	Размеры, мм L	L1	R	Масса, кг
А14Б412.002	50	50	29	0,060
-01			38	0,058
-02		100	45	0,114
-03			54	0,118
-04	100	150	67	0,376
-05			80	0,360
-06		200	110	0,470
-07	200		137	1,02

Неуказанные предельные отклонения размеров: h14; $\pm \frac{t_2}{2}$

Изм.	Лист	N докум.	Подп.	Дата	А14Б412.002			
Разраб.	Шершакова				Подушка	Лит.	Масса см. табл.	Масштаб —
Пров.	Крупник			11.86		Лист	Листов 1	
Рук. гр.	Крупник					Госстрой СССР САНТЕХПРОЕКТ г. Москва		
Гл. спец.	Вайнберг							
Н. конт.	Рубинская			11.86	Лист: Б30 ГОСТ 13903-74 / ВСт3 ГОСТ 14637-79			
Утв.	Спивак			12.86				

Копировал: Денисова Формат А4