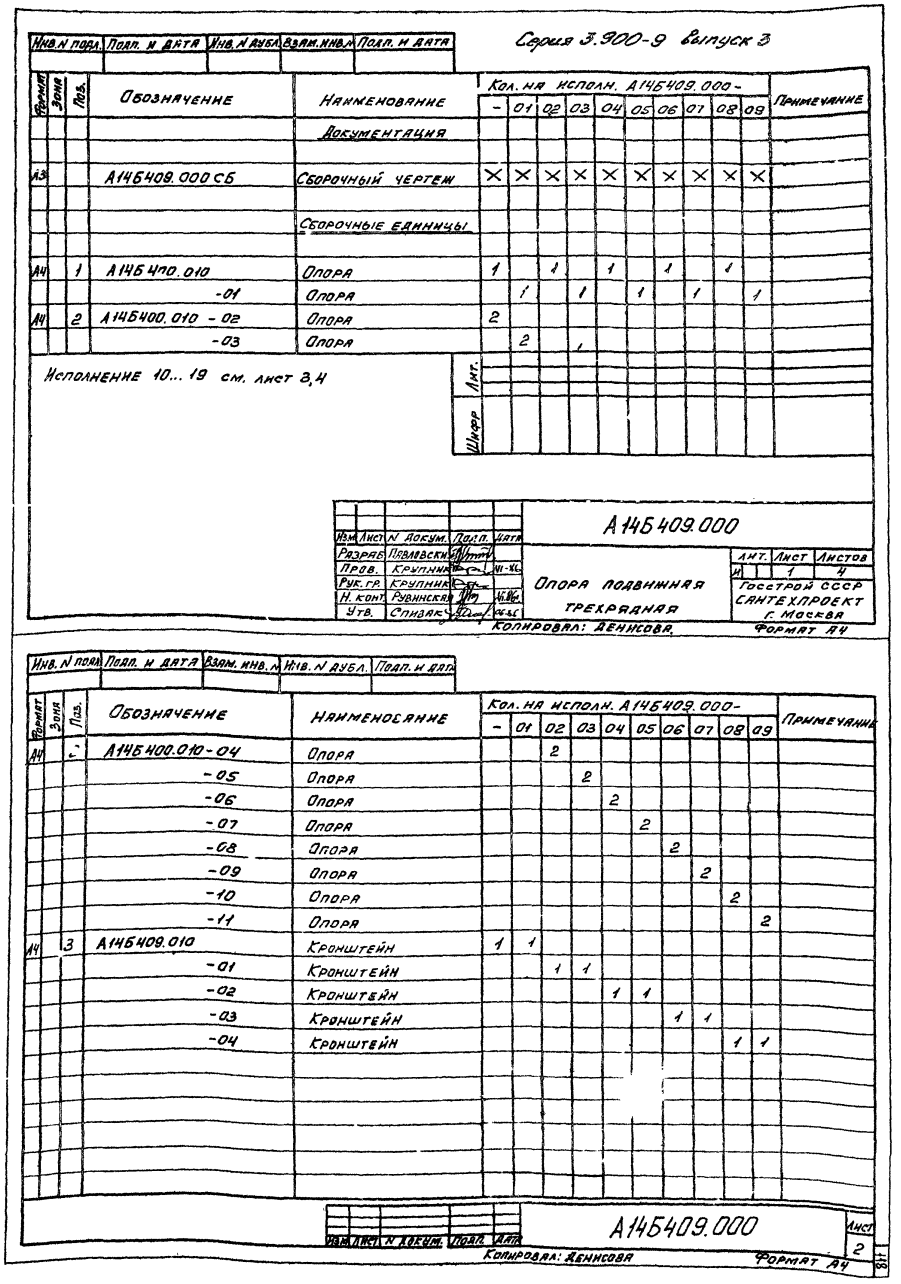

Серия 3.900-9 Выпуск 3

Формат	Зона	Поз.	Обозначение	Наименование	Кол. на исполн. А1Б5409.000- –	01	02	03	04	05	06	07	08	09	Примечание
				Документация											
А3			А1Б5408.000 СБ	Сборочный чертеж	×	×	×	×	×	×	×	×	×	×	
				Сборочные единицы											
А4		1	А1Б5400.010	Опора	1		1		1		1		1		
			-01	Опора		1		1		1		1		1	
А4		2	А1Б5400.010 - 02	Опора	2										
			-03	Опора		2		1							

Исполнение 10... 19 см. лист 3, 4

Инв. N подл. | Подп. и дата | Взам. инв. N | Инв. N дубл. | Подп. и дата

А1Б5409.000

Изм.	Лист	N докум.	Подп.	Дата
Разраб.	Пилявский			
Пров.	Крупник			
Рук. гр.	Крупник			
Н. контр.	Рувинская			
Утв.	Спидак			

Опора подвижная трехрядная

Лит.	Лист	Листов
И	1	4

Госстрой СССР САНТЕХПРОЕКТ г. Москва

Копировал: Денисова. Формат А4

Инв. N подл. | Подп. и дата | Взам. инв. N | Инв. N дубл. | Подп. и дата

Формат	Зона	Поз.	Обозначение	Наименование	Кол. на исполн. А1Б5409.000- –	01	02	03	04	05	06	07	08	09	Примечание
А4			А1Б5400.010-04	Опора			2								
			-05	Опора				2							
			-06	Опора					2						
			-07	Опора						2					
			-08	Опора							2				
			-09	Опора								2			
			-10	Опора									2		
			-11	Опора										2	
А4		3	А1Б5409.010	Кронштейн	1	1									
			-01	Кронштейн			1	1							
			-02	Кронштейн					1	1					
			-03	Кронштейн							1	1			
			-04	Кронштейн									1	1	

А1Б5409.000

Лист 2

Изм. | Лист | N докум. | Подп. | Дата

Копировал: Денисова Формат А4

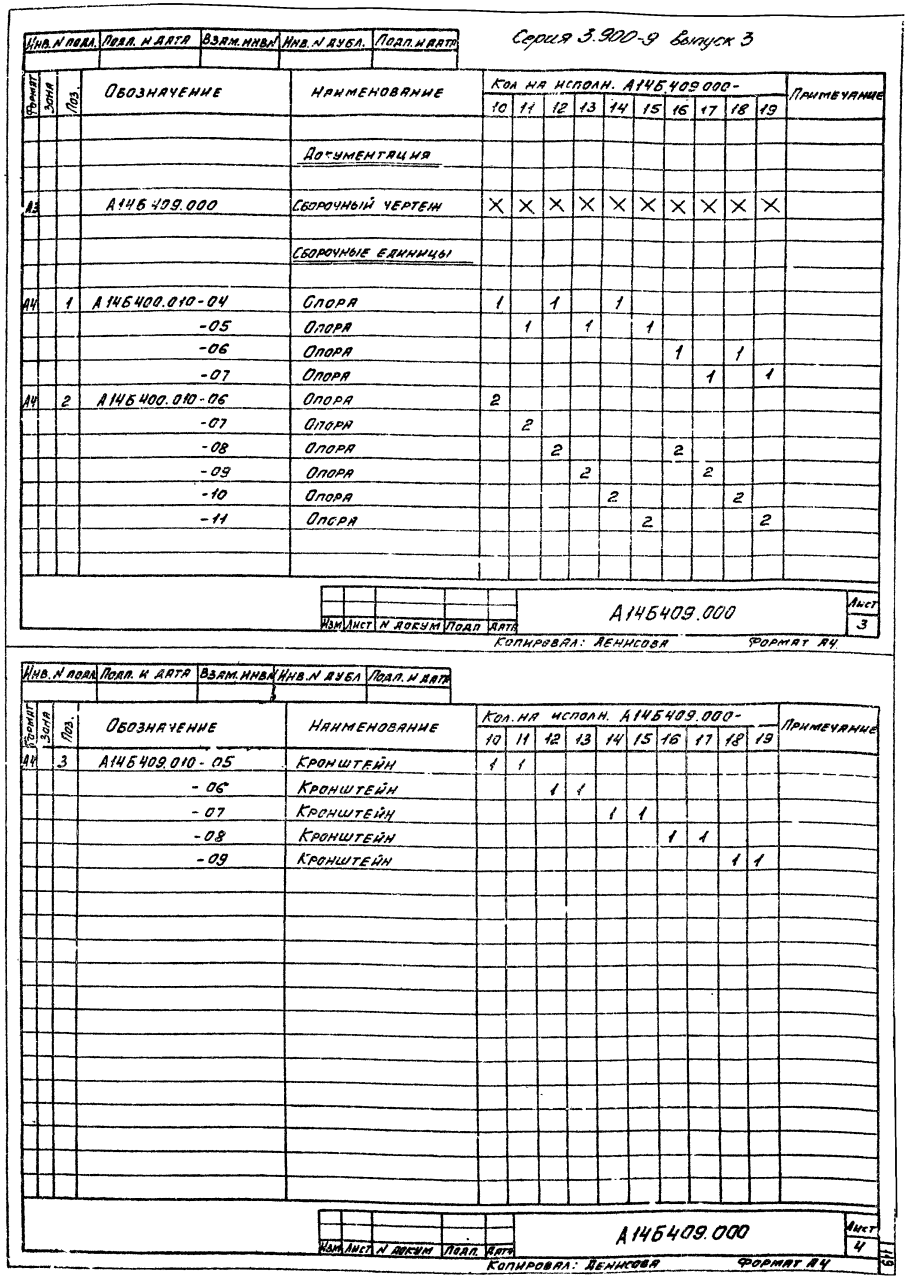

Серия 3.900-9 Выпуск 3

Формат	Зона	Поз.	Обозначение	Наименование	Кол. на испол. А14Б409.000- 10	11	12	13	14	15	16	17	18	19	Примечание
				Документация											
А3			А14Б409.000	Сборочный чертеж	×	×	×	×	×	×	×	×	×	×	
				Сборочные единицы											
А4		1	А14Б400.010-04	Опора	1		1		1						
			-05	Опора		1		1		1					
			-06	Опора							1		1		
			-07	Опора								1		1	
А4		2	А14Б400.010-06	Опора	2										
			-07	Опора		2									
			-08	Опора			2				2				
			-09	Опора				2				2			
			-10	Опора					2				2		
			-11	Опора						2				2	

А14Б409.000

Лист 3

Копировал: Денисова Формат А4

Формат	Зона	Поз.	Обозначение	Наименование	Кол. на испол. А14Б409.000- 10	11	12	13	14	15	16	17	18	19	Примечание
А4		3	А14Б409.010-05	Кронштейн	1	1									
			-06	Кронштейн			1	1							
			-07	Кронштейн					1	1					
			-08	Кронштейн							1	1			
			-09	Кронштейн									1	1	

А14Б409.000

Лист 4

Копировал: Денисова Формат А4

А14Б409.000СБ

Серия 3.900-9 выпуск 3

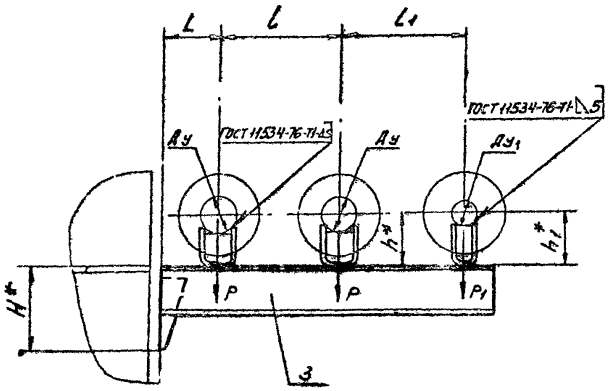

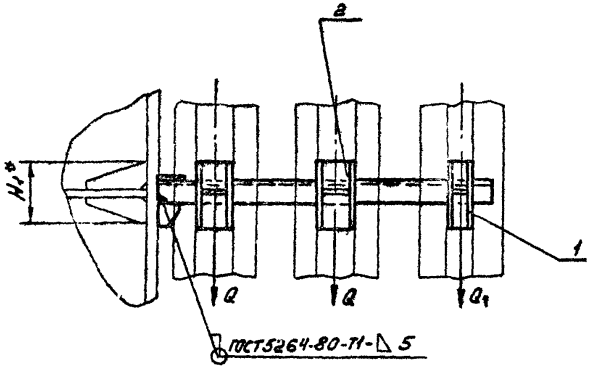

Обозначение	Условный проход. мм		Допускаемые нагрузки, кгс				Размеры, мм							Масса, кг
			вертикальн.		горизонт.									
	Ду	Ду1	P	P1	Q	Q1	H*	H1*	L	l	l1	h*	h1*	
А14Б409.000	65	50	78	51	23	15	200	104	160±1	270±1	260±1	140	132	8,52
-01												190	182	9,01
-02	80		107		32		240	110	185±1	320±1	285±1	147	132	11,21
-03												197	182	11,78
-04	100		157		47		280	116	195±1	340±1	295±1	156	132	15,09
-05												206	182	16,16
-06	125		220		65		310	134	210±1	370±1	310±1	168	132	18,52
-07												218	182	19,60
-08	150		225		97		400	168	220±1	390±1	320±1	180	132	26,38
-09												230	182	27,84
-10	100	80	157	107	47	32	280	130	195±1	340±1	330±1	156	147	16,73
-11												206	197	17,80
-12	125		220		65		360	140	210±1	370±1	345±1	168	147	21,95
-13												2.8	197	23,0
-14	150		325		97		400	172	220±1	390±1	355±1	180	147	28,60
-15												230	197	30,0
-16	125	100	220	157	65	47	360	164	210±1	370±1	355±1	168	156	23,33
-17												218	206	24,10
-18	150		325		97		430	174	220±1	390±1	365±1	180	156	30,73
-19												230	206	32,20

* Размеры для справок.

					А14Б409.000СБ			
Изм.	Лист	N докум.	Подп.	Дата	Опора подвижная трехрядная	Лит.	Масса	Масштаб
Разраб.		Павловский				Н	см. табл.	—
Пров.		Крупник		11-86		Лист	Листов 1	
Рук. гр.		Крупник				Госстрой СССР САНТЕХПРОЕКТ г. Москва		
Гл. спец.		Вайнберг						
Н. конт.		Рудинская		11.86				
Утв.		Спивак		26.86				

Копировал: Денисова

Формат А3

Инв. N подл. | Подп. и дата | Взам. инв. N | Инв. N дубл. | Подп. и дата

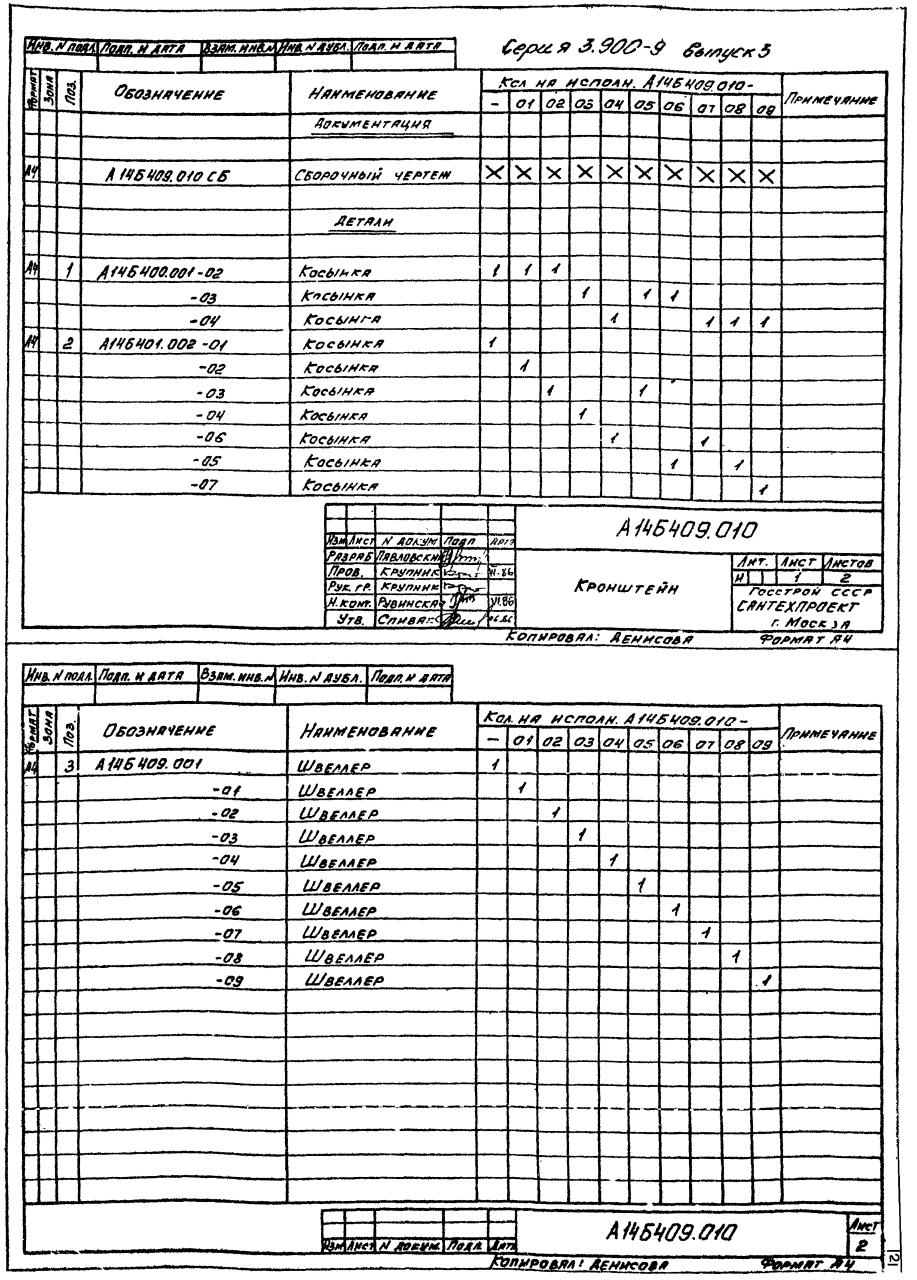

Серия 3.900-9 Выпуск 3

Формат	Зона	Поз.	Обозначение	Наименование	Кол. на испол. А14Б409.010- –	01	02	03	04	05	06	07	08	09	Примечание
				Документация											
А4			А14Б409.010 СБ	Сборочный чертеж	×	×	×	×	×	×	×	×	×	×	
				Детали											
А4		1	А14Б400.001-02	Косынка	1	1	1								
			-03	Косынка				1		1	1				
			-04	Косынка					1			1	1	1	
А4		2	А14Б401.002-01	Косынка	1										
			-02	Косынка		1									
			-03	Косынка			1			1					
			-04	Косынка				1							
			-06	Косынка					1			1			
			-05	Косынка							1		1		
			-07	Косынка										1	

Изм.	Лист	N докум.	Подп.	Дата
Разраб.	Павловский			VI.86
Пров.	Крупник			
Рук. гр.	Крупник			
Н. контр.	Рубинская			VI.86
Утв.	Спивак			VI.86

А14Б409.010

Кронштейн

Лит.	Лист	Листов
И	1	2

Госстрой СССР САНТЕХПРОЕКТ г. Москва

Копировал: Денисова Формат А4

Формат	Зона	Поз.	Обозначение	Наименование	Кол. на испол. А14Б409.010- –	01	02	03	04	05	06	07	08	09	Примечание
А4		3	А14Б409.001	Швеллер	1										
			-01	Швеллер		1									
			-02	Швеллер			1								
			-03	Швеллер				1							
			-04	Швеллер					1						
			-05	Швеллер						1					
			-06	Швеллер							1				
			-07	Швеллер								1			
			-08	Швеллер									1		
			-09	Швеллер										1	

Изм.	Лист	N докум.	Подп.	Дата

А14Б409.010

Лист 2

Копировал: Денисова Формат А4

Серия 3.900-9 выпуск 3

А146409.001

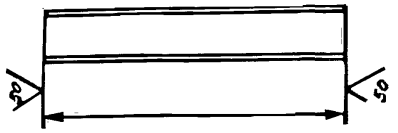

Обозначение	L, мм	Материал	Масса, кг
А146409.001	770-2,0	Швеллер 10 ГОСТ 8240-72 / В Ст.3-I-ГОСТ 535-79	6,61
-01	870-2,3	Швеллер 12 ГОСТ 8240-72 / В Ст.3-I-ГОСТ 535-79	9,0
-02	910-2,3	Швеллер 14 ГОСТ 8240-72 / В Ст.3-I-ГОСТ 535-79	11,20
-03	970-2,3	Швеллер 16 ГОСТ 8240-72 / В Ст.3-I-ГОСТ 535-79	13,77
-04	1020-2,6	Швеллер 20 ГОСТ 8240-72 / В Ст.3-I-ГОСТ 535-79	18,77
-05	965-2,3	Швеллер 14а ГОСТ 8240-72 / В Ст.3-I-ГОСТ 535-79	12,83
-06	1025-2,6	Швеллер 18 ГОСТ 8240-72 / В Ст.3-I-ГОСТ 535-79	16,70
-07	1065-2,6	Швеллер 20а ГОСТ 8240-72 / В Ст.3-I-ГОСТ 535-79	21,00
-08	1035-2,6	Швеллер 18а ГОСТ 8240-72 / В Ст.3-I-ГОСТ 535-79	18,00
-09	1075-2,6	Швеллер 22 ГОСТ 8240-72 / В Ст.3-I-ГОСТ 535-79	22,58

Изм.	Лист	N докум.	Подп.	Дата
Разраб.		Павловский		
Пров.		Крупник		VI-86
Рук. груп.		Крупник		
Гл. спец.		Вайнберг		
Н. контр.		Рувинская		VI.86
Утв.		Спивак		16.86

А146409.001

Швеллер

См. табл.

Лит.	Масса	Масштаб
И	см. табл.	—

Лист | Листов 1

Госстрой СССР
САНТЕХПРОЕКТ
г. Москва

А146409.010СБ

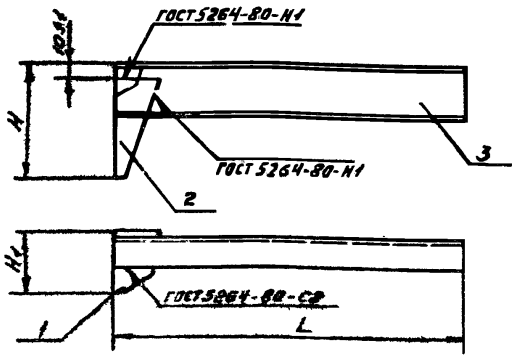

Обозначение	Размеры, мм			Масса, кг
	H	H1	L	
А146409.010	200	104	770	7,13
-01	240	110	870	9,77
-02	280	116	910	12,32
-03	310	134	970	15,57
-04	400	168	1020	22,23
-05	280	130	965	13,95
-06	360	140	1025	19,08
-07	400	172	1065	24,46
-08	360	164	1035	20,38
-09	430	174	1075	26,58

Размеры для справок

Изм.	Лист	N докум.	Подп.	Дата
Разраб.		Пасловский		
Пров.		Крупник		VI-86
Рук. груп.		Крупник		
Гл. спец.		Вайнберг		
Н. контр.		Рувинская		VI.86
Утв.		Спивак		06.86

А146409.010СБ

Кронштейн

Лит.	Масса	Масштаб
И	см. табл.	—

Лист 1 | Листов 1

Госстрой СССР
САНТЕХПРОЕКТ
г. Москва

Копировал Денисова Формат А4